第36回JC杯争奪U12サッカー大会組み合わせ

開会式：平成20年5月11日　狩野橋グランド　12:30ころ

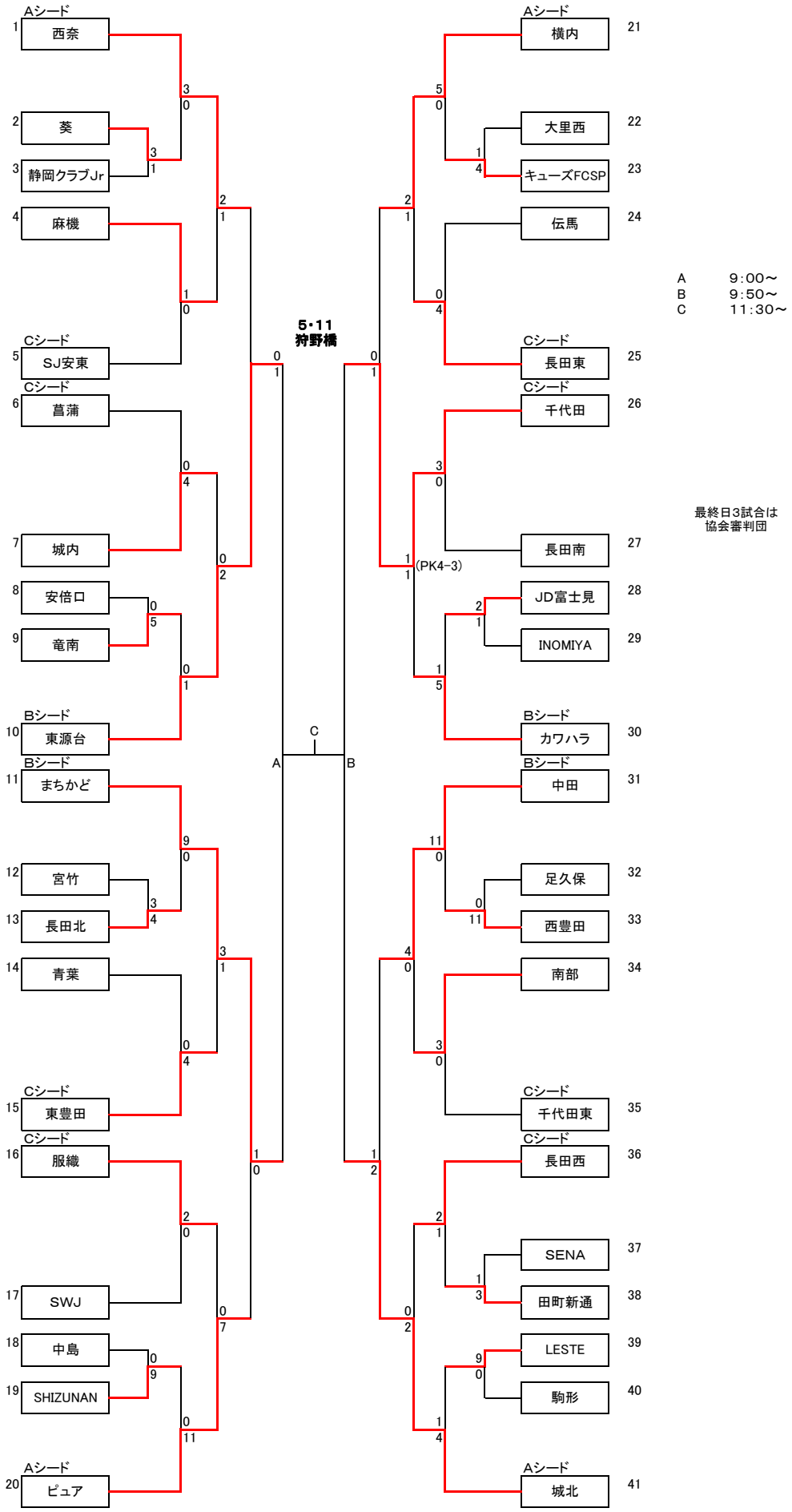

A　9:00～
B　9:50～
C　11:30～

最終日3試合は
協会審判団