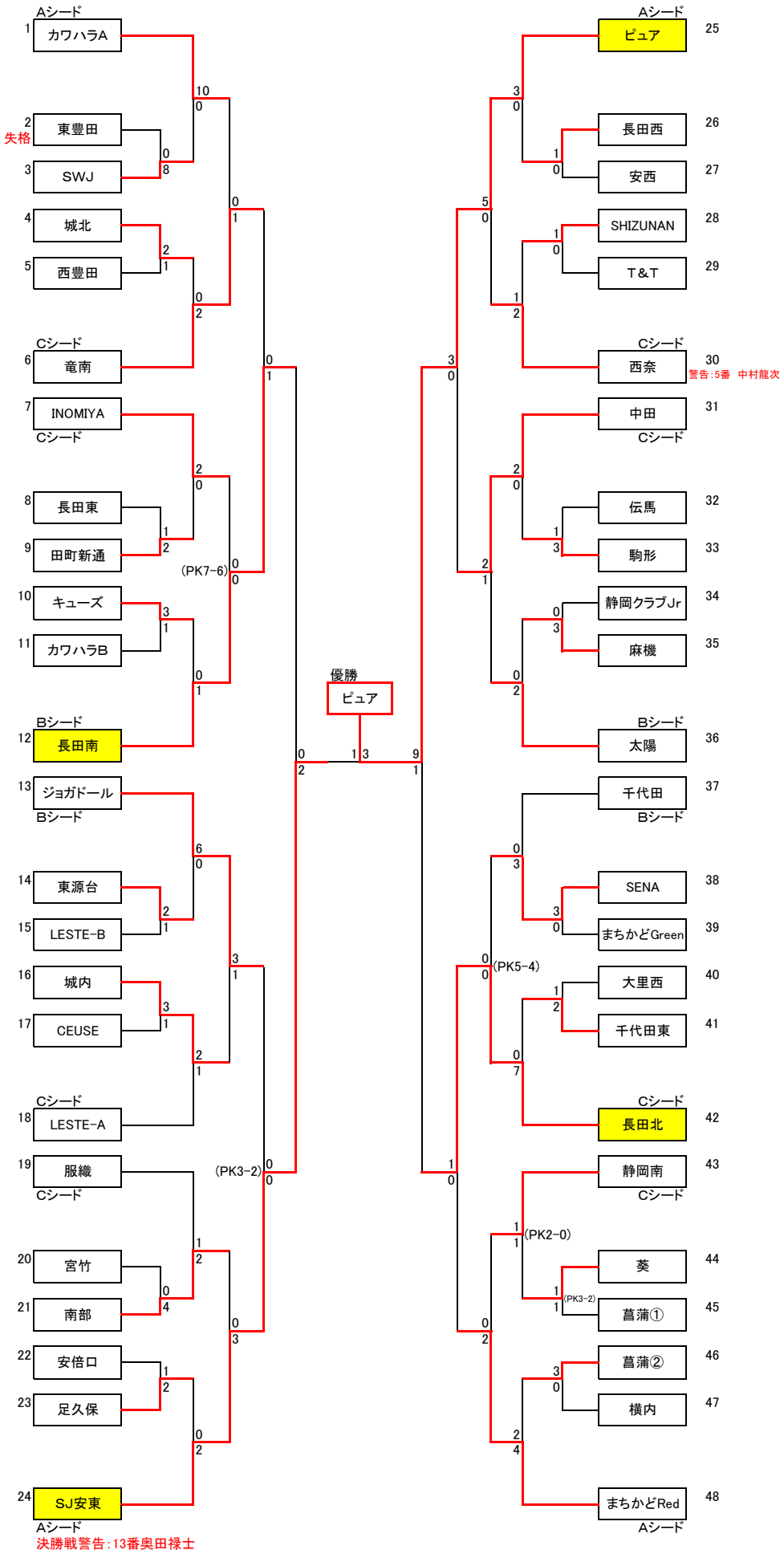静岡市静岡地区市民サッカー大会U11兼しずぎんカップ中部支部予選